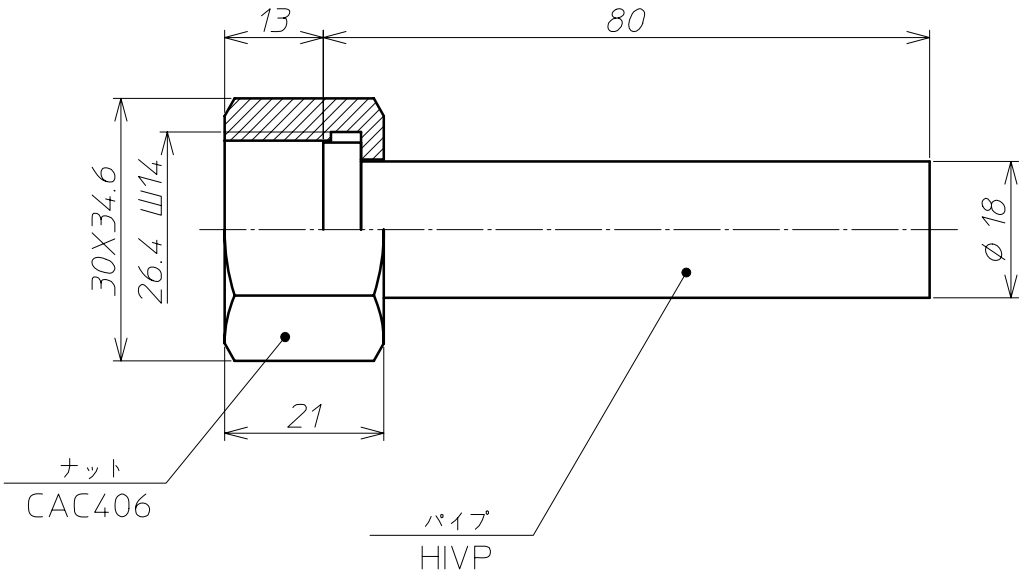

3		. .		材質	HIVP CAC406	備考	
2		. .					
1		. .		投影法	尺度 1:1	名称	ビニール管用ユニオン
記号	箇所	年 月 日	変更記事				
承認	荻生	検図	大塚謙	製図	大谷貞	2012.4.1	アズビル金門株式会社	図番	Y-UN013-U107